ART. 3MLF70 pensile multifunzione
SKEMA
Bagno Funzionale

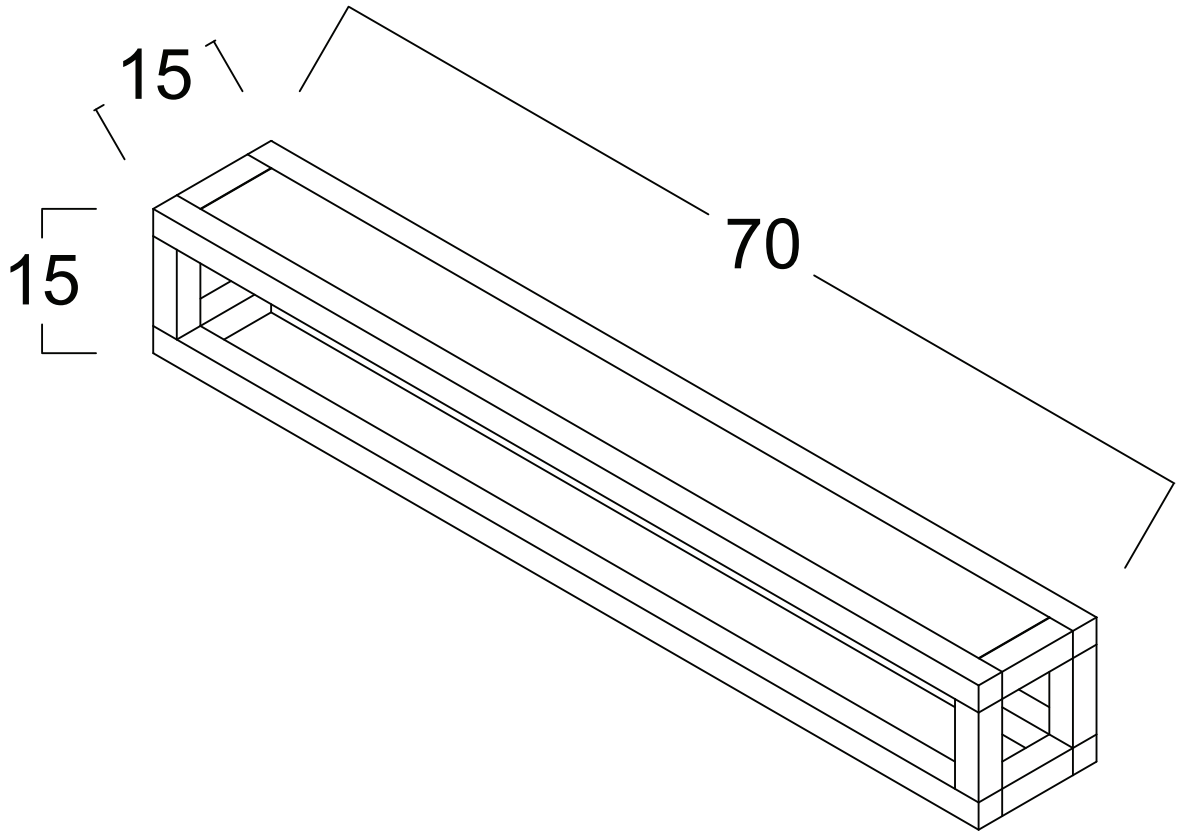

XILON srl - Via Flaminia Km. 58,200 - 01033 Civita Castellana (VT) Italy
Tel +39 0761 540197 - Tel +39 0761 542055 - Fax +39 0761 540632 - info@xilon.it