HORGANICA
DISEGNATO DALLA NATURA

Struttura in legno per Tinozza - TNZ01STL

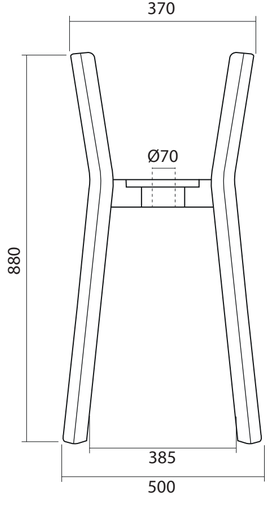

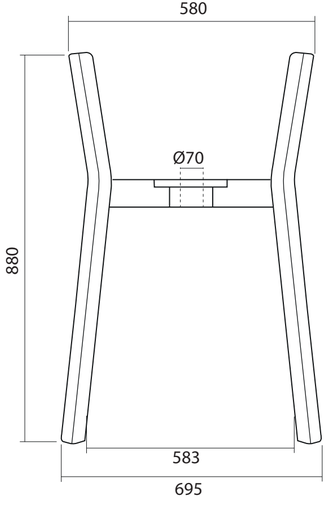

HORGANICA
DISEGNATO DALLA NATURA
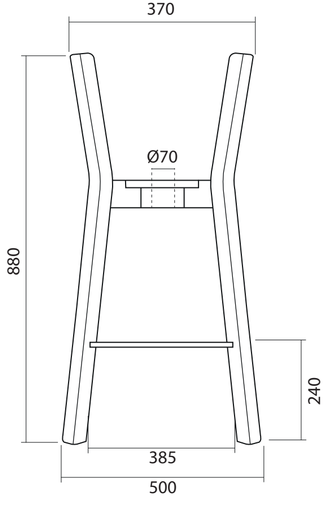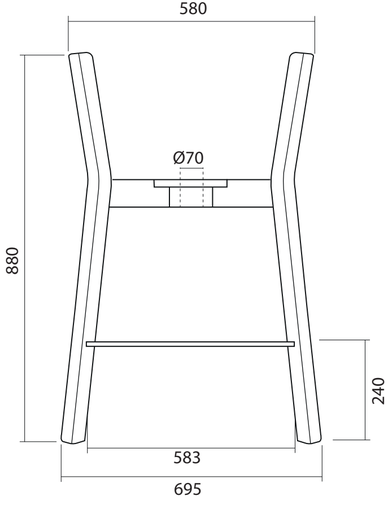
Struttura in legno per Tinozza con ripiano - TNZ02STL